CAD

三相誘導電動機 THREE-PHASE INDUCTION MOTOR

出力 OUTPUT [kW]	形 TYPE	式 FORM	定格 RATING	電圧 VOLTAGE [V]	周波数 FREQ. [Hz]	同期回転速度 SYNC. SPEED [min⁻¹]	極数 POLES	耐熱クラス TH. CLASS	質量 MASS [kg]
22	TFOA	LKK	S1	200,400 220,440	50/60 60	1000/1200 1200	6	155(F)	225

適用規格 (RULE)	JIS C 4213	効率クラス (IE CODE)	IE3

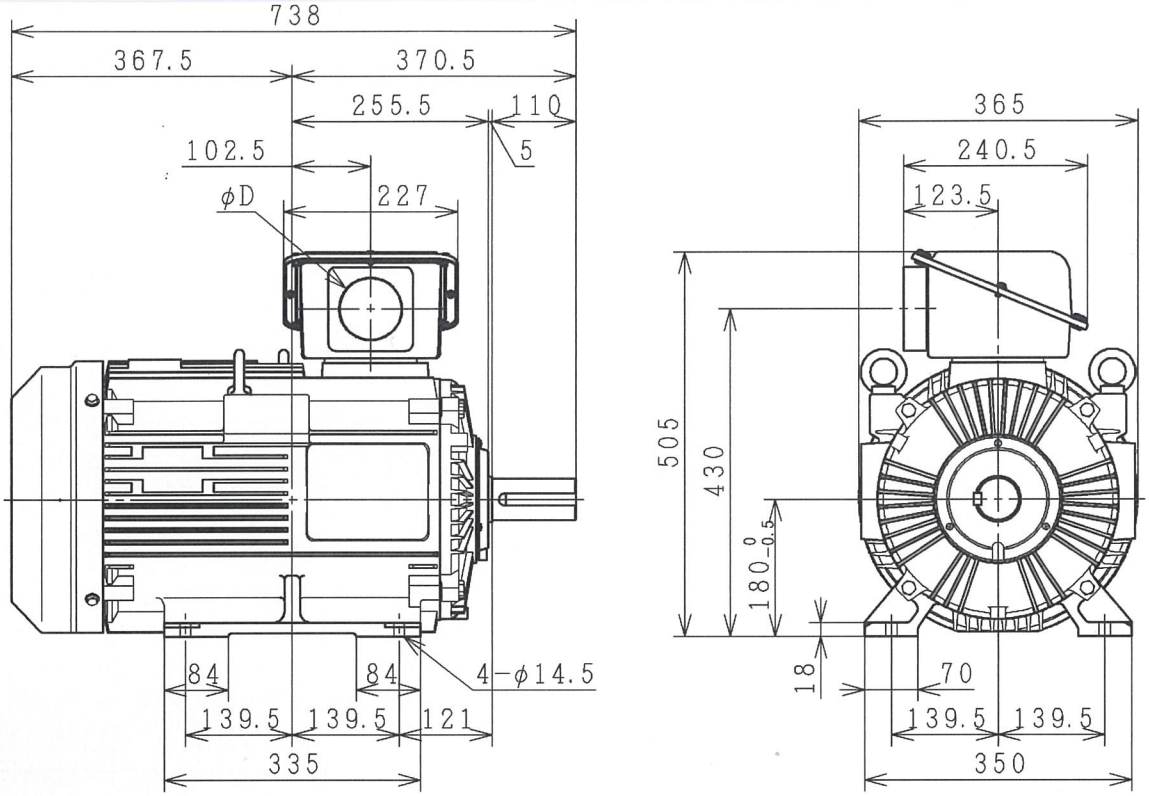

	φD
	PF1 1/4
	PF1 1/2
○	PF2
	PF2 1/2
	PF3

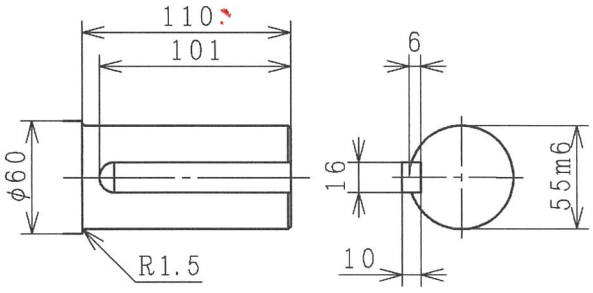

保護方式 (PROTECTION)	IP55	塗装色 (COLOR)	マンセル 8.9Y5.1/0.3	PROJECTION
軸受 (BRG.) 反負荷側 (O. S.)	6309ZZC3	負荷側 (D. S.)	6312ZZC3-H	

用途 USE

付属品 ACCESSORY

備考 NOTICE

御注文主 CUSTOMER 殿	数量 QTY.	受注番号 ORDER No.	作業番号 WORK No.	REV.

REGD 2017. 06. 19

			寸法図 DIMENSIONS	Hitachi Industrial Equipment Systems Co., Ltd.	NARASHINO WORKS DWG. No. 3244R861666	SH.
DWN.	H. Tanaka	Jun·13·2017				
CHKD.	N. Tosa	Jun·19·2017				
APPD.	T. Takeda	Jun·19·2017				

枠番 FRAME SIZE TFOAL−180L