三相複巻乾式変圧器

相　数	3	相
定　格	連　続	
容　量	150	kVA
周波数	50/60	Hz
1次電圧	F480-F460-F440-R420-F400-380	V
2次電圧	210	V
2次電流	412	A
結　線	上○ — △	
耐熱クラス	H	
適用規格	JEC-2200, JEM1310	
質　量	740	kg
箱体構造	防滴型	
箱体塗装色	内外面共 日塗工No.PN-55(ﾏﾝｾﾙ:N5.5)ﾂﾔ有	
備　考		

＊ 出荷時タップ　４２０Ｖ
＊ 混触防止板（ケース内接地）
＊ 電圧切替は無電圧にてケース上部
　カバーを取外して行なって下さい。

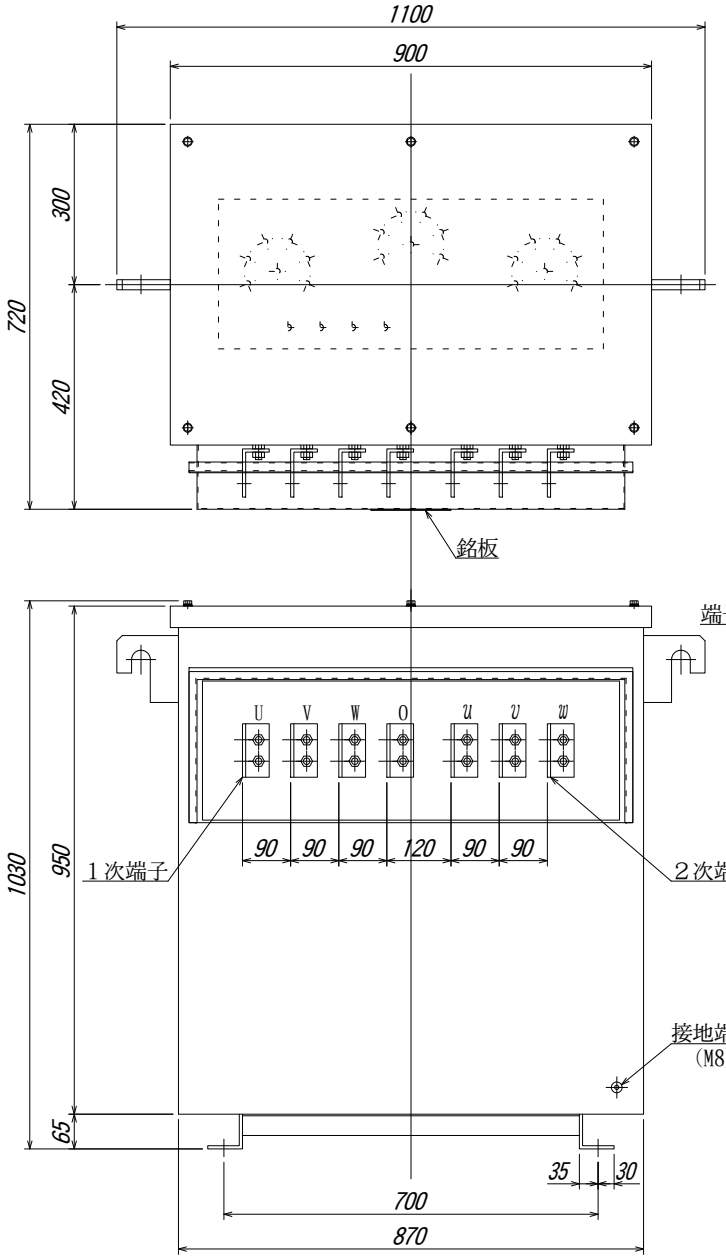

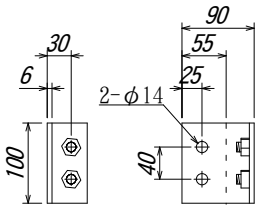

１次，２次端子

電圧切替端子板詳細

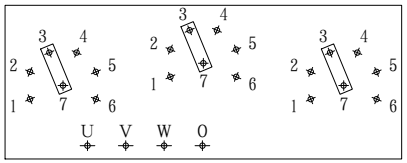

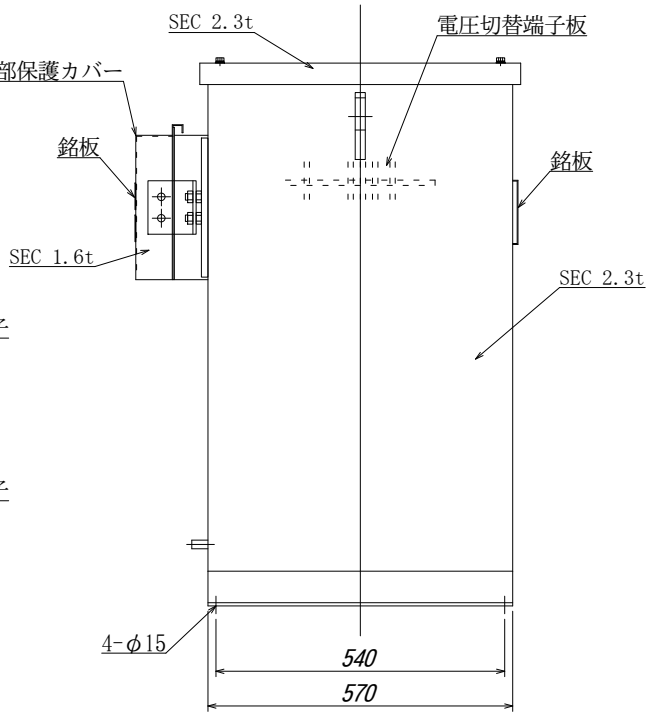

結線図

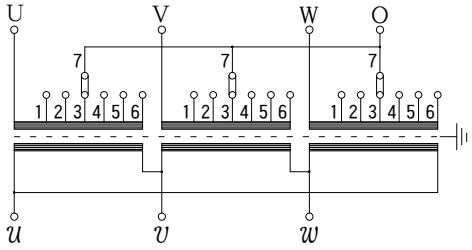

接続	電圧(V)
7 - 6	F480
7 - 5	F460
7 - 4	F440
7 - 3	R420
7 - 2	F400
7 - 1	380

符号 MARK	年,月,日 DATE	記事 CONTENTS / 変更 CHANGE
3	'10.12.15	1次電圧仕様変更(400V→F400V)
2	'08.09.27	質量実測値へ変更
1	'08.08.06	銘板貼付位置変更

第三角法 3'RD ANGLE PROJECTION
単位 UNITS mm
尺度 SCALE /

日付 DATE '08.07.31
承認 APP 高橋　検図 CHE 野田　設計 DES 内山　製図 DRW

HDS 株式会社 久野電機製作所
HISANO ELECTRIC WORKS LTD.

名称 TITLE 屋外用防滴型ケース入乾式変圧器
HTS－Y150－42

図面番号 DR'G NO. Z4-HT06240-3