DWG. NO. P9315861

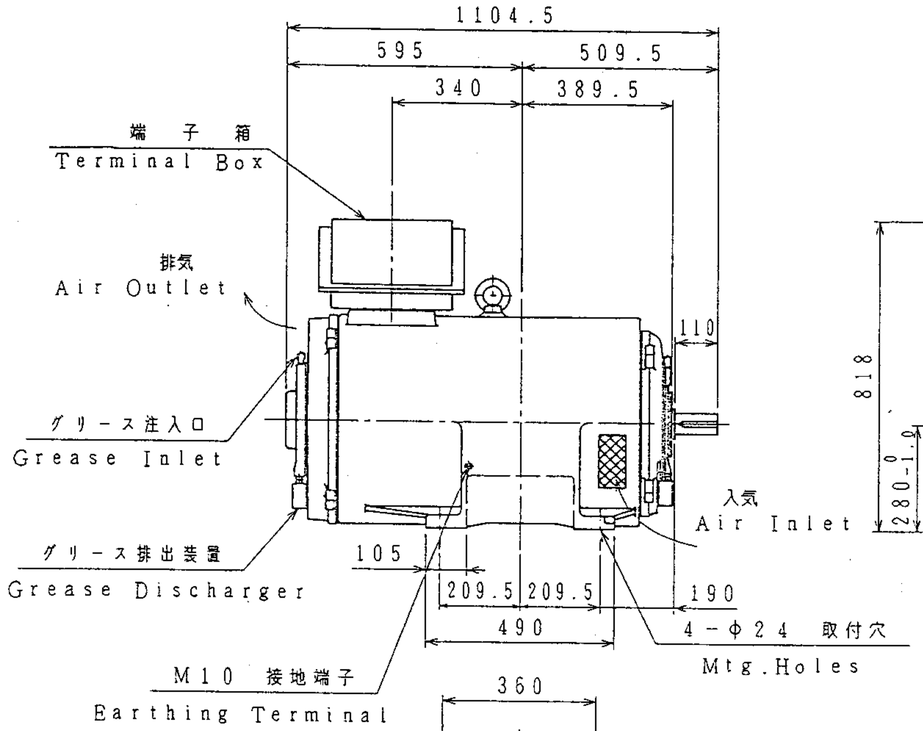

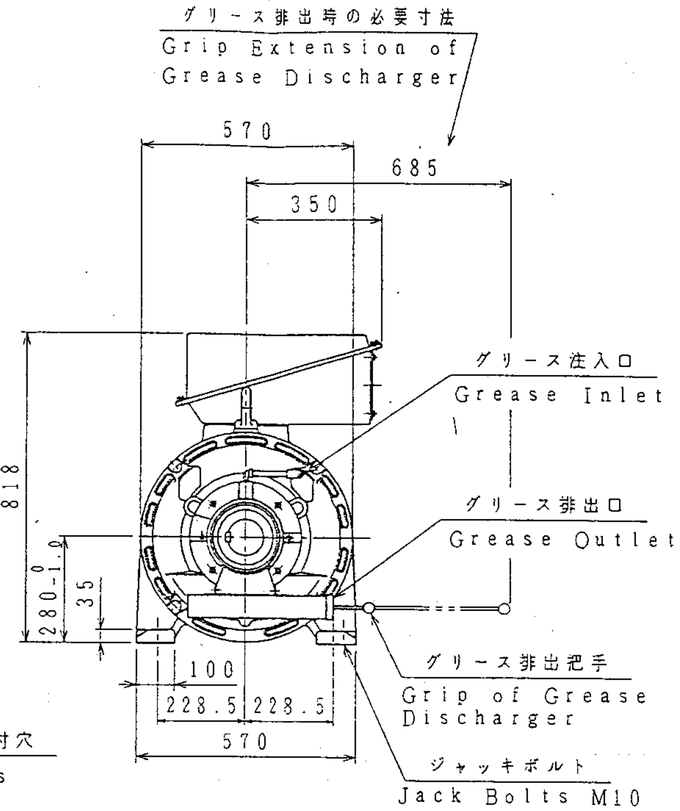

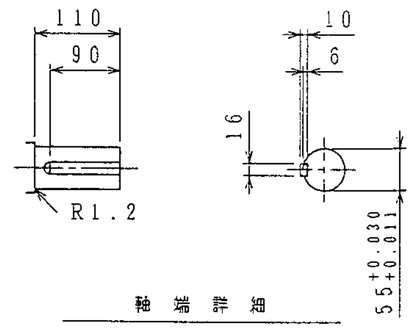

注：

1 軸端キーは付属します。

2 回転方向（連結側よりみて）

時計方向 ☑　　反時計方向 □

3 軸受はグリース交換形です。

グリースの種類 ： 多価エステル油系リチウムグリース

グリースの銘柄 ： マルテンプSRL（協同油脂製）

4 グリース注入口のグリースニップルは、JIS B 1575A-PT 1／4を使用しています。

5 ケーブルの引込口の向きは、90°毎に変えることができます。
端子箱の詳細については別紙端子箱構造説明図を参照ください。

6 この電動機の逆回転運動はできません。

7 騒音値 85dB（A）以下---無負荷時

Notes

1.Shaft extension key is furnished by Yaskawa.

2.Rotation direction (Facing drive end) :

Clockwise □　Counterclockwise □

3.Regreasable type bearings packed with lithium base grease are used.

4.Grease nipple type of grease inlet is in accordance with JIS B 1575A-PT1/4.

5.Cable entrance can be rotated at 90°segment.

6.This motor is irreversible.

7.Noise: 85dB or below···no load

YASKAWA
検査済印
8.3.17
安川電機
八幡工場検査課

新規格電動機

ご注文主 Customer:

見積番号 Estimate No.:

受注番号 Order No.: 637305-1

項番号 Item No.:

用途 Application:

電動機概算重量 Motor Approx. Weight (kg)	軸受番号 Bearing No. 連結側 Drive End	連結反対側 End Opp.Drive
◇1 770	6312M2C3	NU312UM CCG35ESAU3

定格

形式 type	出力 Output (kW)	時間定格 Time Rating	同期回転数 Syn.Speed (rpm)	電圧 Voltage (V)	周波数 Freq. (Hz)	絶縁階級 Ins. Class	わく番号 Frame No.
BDK-B1	90	CONT	3000	3000	50	F	BD-280MAG-M

REVISIONS	DESCRIPTION	DATE	BY	APPR.
1	重量変更	96-09-12	中村	渡辺

SCALE

YASKAWA

作成 DRAW.	山田
照査 CHECK	中村
承認 APPR.	渡辺(敬)

TITLE 三相誘導電動機外形図（防滴保護形・かご形）

Dimensions of 3-Phase Induction Motor (Squirrel cage, Guarded Dripproof Type)

DWG. NO. P9315861

REV. 1