機式:F30-005A

制御・操作盤			
番号	部品名称	番号	部品名称
1	周波数計	31	エンジン計器パネル
2	交流電流計（切替SW付）		デジタル表示： 回転速度、水温、油温、油圧、 バッテリ充電電圧、積算時間） 警報表示：（水温上昇、油圧低下、 エアクリーナ目詰まり、 過速度、燃料残量低下） 燃料残量段階表示
3	交流電圧計（切替SW付）		
4	出力電圧表示灯		
5	周波数切替スイッチ		
6	速度調整器		
7	電圧調整器		
8	遮断器（三相出力用）		
9	遮断器（単相出力用）		
10	漏電継電器		
11	電源表示灯	32	スタータスイッチ
12	パネルライト	33	非常停止ボタン
13	パネルライトスイッチ	34	予熱表示灯
14	「単独－並列」切替スイッチ	35	速度切替スイッチ
15	同期検定灯		
16	環境ベース液量警報灯		

エンジン　：　いすゞ　BH-6UZ1X
発電機　：　DF-2400I
乾燥質量　：　3710kg
整備質量　：　4150kg
燃料タンク容量　：　400L
バッテリ　：　145G51×2　又は　155G51×2
⊕　：　重心位置

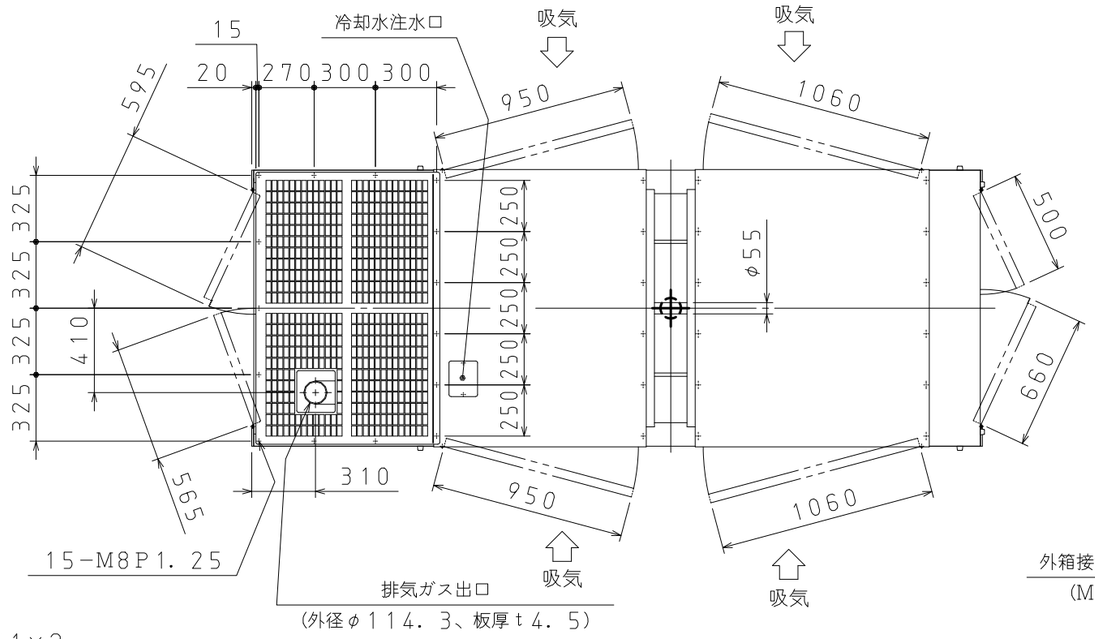

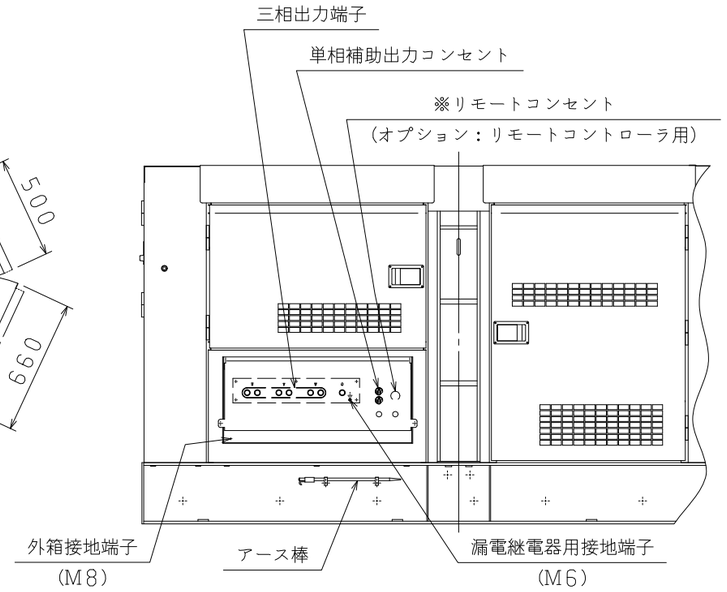

A矢視図

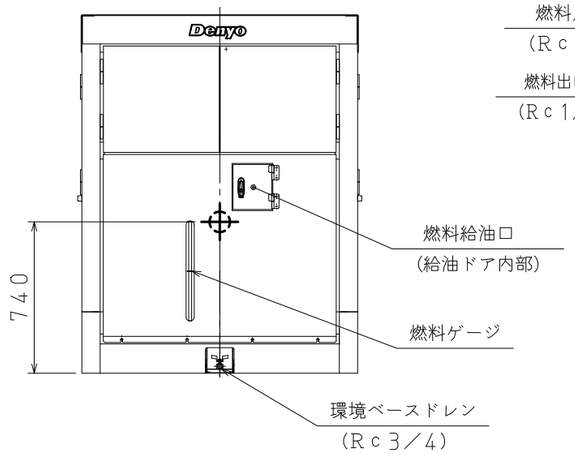

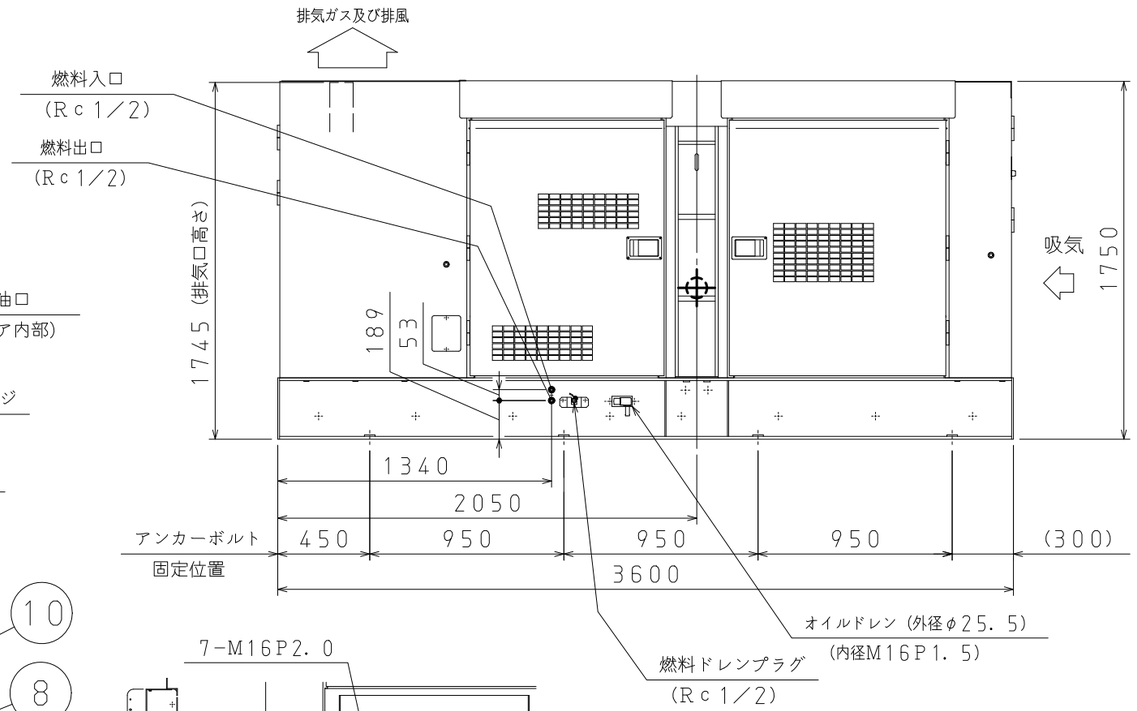

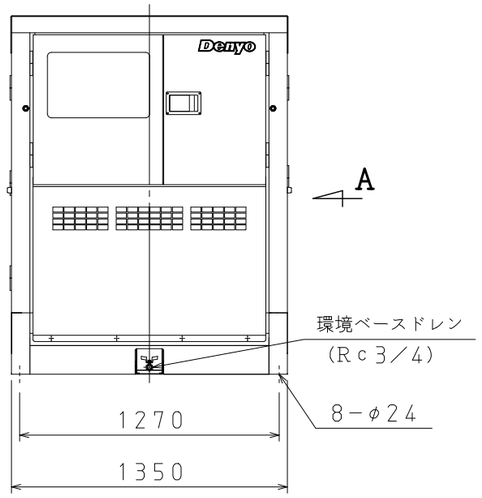

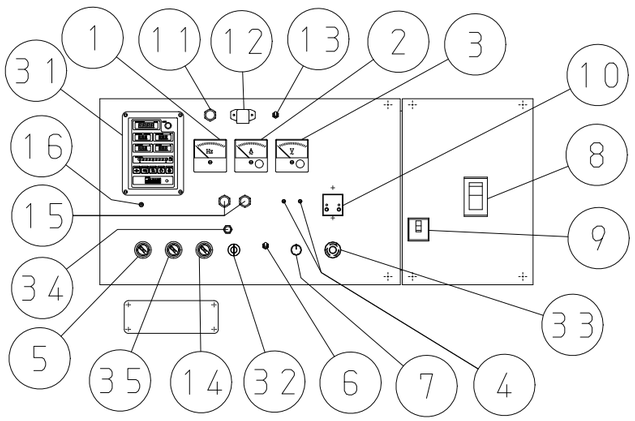

制御・操作板（1：15）

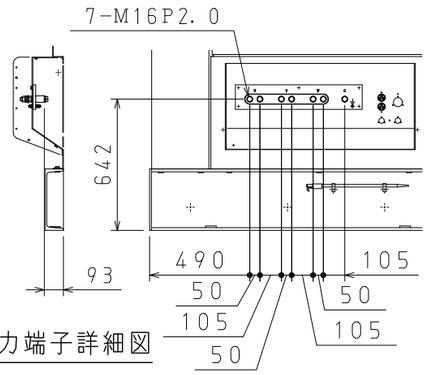

出力端子詳細図

承認	検図	担当
藤本　庄一	米田　朋広	伊藤　友理
作成日	2016.12.14	尺度 1:30

デンヨー株式会社
Denyo Co.,Ltd.

型式：DCA-220LSIE
図面名称：外形図
図面番号：C18013 22513A