Dwg. No. P8351614 Third Angle Projection

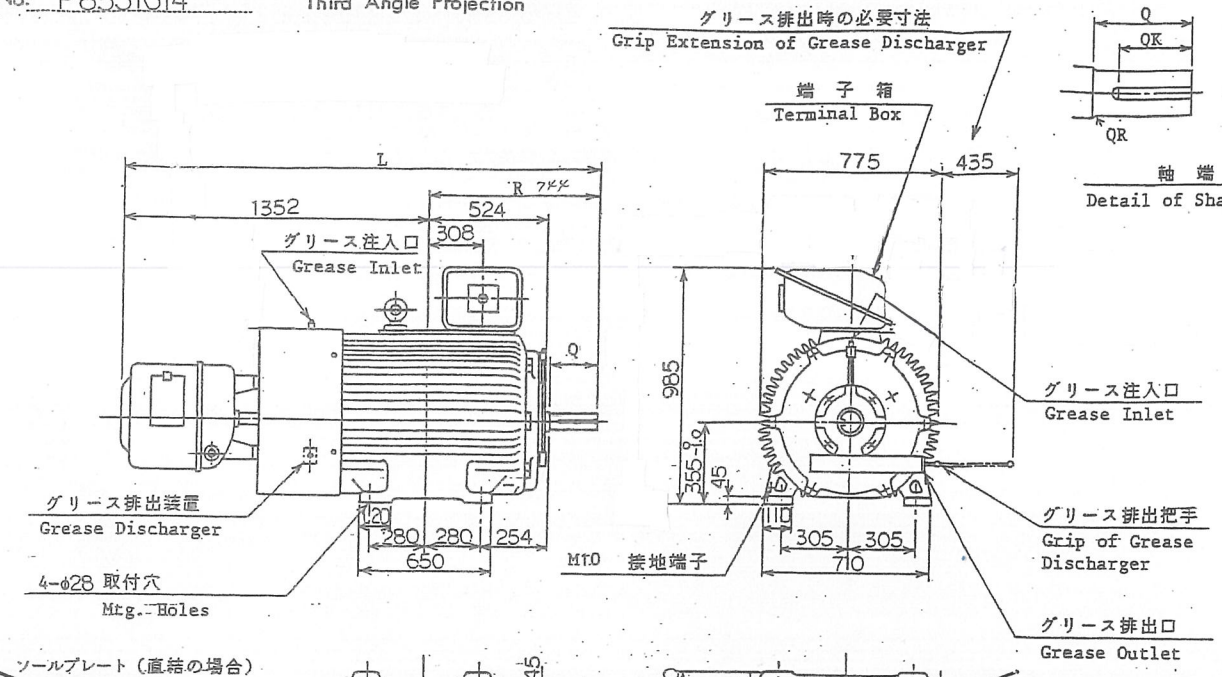

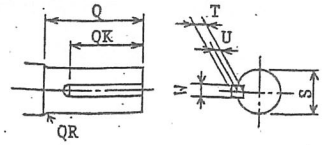

軸端詳細
Detail of Shaft Extension

注

1 ソールプレート，スライドレール，基礎ボルト等の基礎部品は，ご要求のある場合のみ付属します。
ソールプレート（形番B-88AC ）ご要求 □有 ☑無
スライドレール（形番R-105AB ）ご要求 □有 ☑無

2 軸端キーは付属します。（JIS B1301-1976 並級準拠）

3 回転方向（連結側よりみて）
☑反時計方向（標準） □時計方向

4 軸受はグリース交換形です。
グリースの種類：リチウム系グリース
アルバニア S2

5 グリース注入口のグリースニップルは，JIS B 1575A-PT 1/4を使用しています。

6 ケーブル引込口の向きは，90°毎に変えることができます。
端子箱の詳細については，別紙端子箱構造説明図を参照ください。

Notes

1. Sole plates, slide rails and foundation bolts are available on your request:
Sole Plates (No. B-88AC) ☐ With ☐ Without
Slide Rails (No. R-105AB) ☐ With ☐ Without

2. Shaft extension key is furnished by Yaskawa.

3. Rotation direction (Facing drive end):
☐ Counter clockwise (Standard) ☐ Clockwise

4. Regreasable type bearings packed with lithium base grease are used.

5. Grease nipple type of grease inlet is in accordance with JIS B1575A-PT1/4.

6. Cable entrance can be rotated at 90° segment.

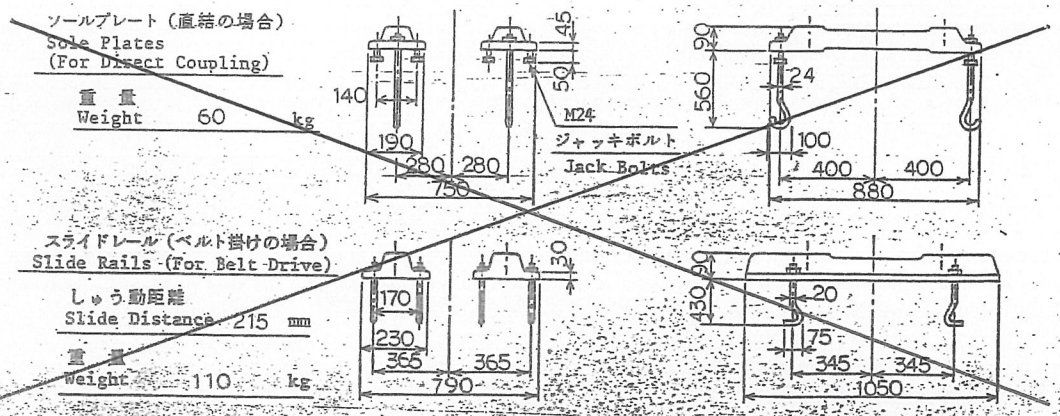

ご注文先 Customer:
見積番号 Estimate No.:
受注番号 Order No.:
項番号 Item No.:
用途 Application: クラッシャー用

31.8A 二次685V, 117A 1989年

わく番号 Frame No.	電動機寸法 Motor Dimensions (mm) L	R	Q	QK	QR	S	U	W	T	軸受番号 Bearing No. 連結側 Drive End	連結反対側 End Opp. Drive	電動機概算重量 Motor Approx. Weight (kg)
FE-355MBG-R2	2056	704	170	140	1.2	95 +0.035 +0.013	9	25	14	NU320	6318	2000
FE-355MCG-R2	2096	744	210	180	2.5	110 +0.035 +0.013	10	28	16	NU324	6322	2000
FE-355MDG-R2	2096	744	210	180	2.5	120 +0.035 +0.013	11	32	18	NU326	6324	2000

形式 Type	出力 Output (kW)	時間定格 Time Rating	回転数 Speed (rpm)	電圧 Voltage (V)	周波数 Freq. (Hz)	絶縁階級 Ins. Class	わく番号 Frame No.
FER	132	CONT.	890	3300	60	F	355MCG-R2

Revisions

YASKAWA Electric Mfg. Co., Ltd.

Draw. Check. Appr.

三相誘導電動機外形図全閉外扇形・巻線形
Dimensions of 3-Phase Induction Motor Totally-enclosed Fan-Cooled, Wound Rotor Type

P8351614