図面番号 DRAWING NO. MC672901

変更記号 REV.MARK

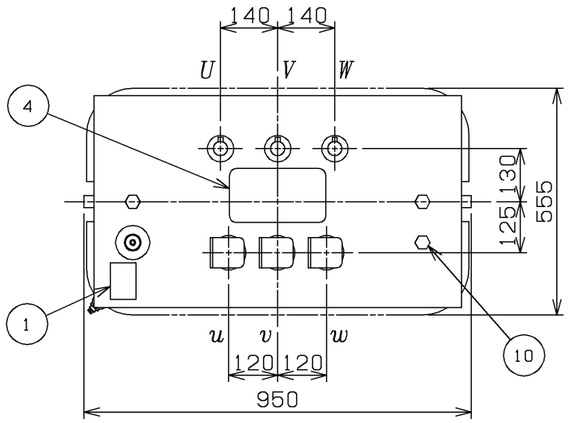

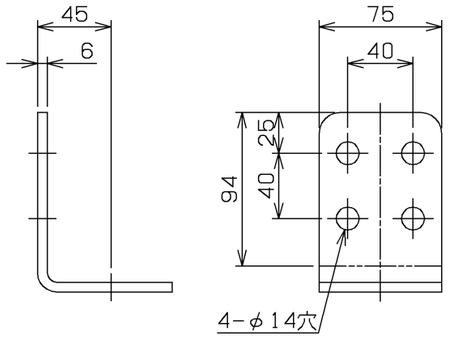

二次端子詳細図

番号	名　称
1	銘　板
2	一次端子　〔締付形φ10穴〕
3	二次端子　〔詳細図参照〕
4	タップ切換用ハンドホール
5	放圧装置付油面温度計
6	排油弁　〔3/8B〕
7	接地端子　〔締付形φ11穴〕
8	全体つり耳兼上部振れ止座
9	基礎ボルト用穴　〔φ15穴〕
10	ダイヤル温度計感温部取付座
11	機種銘板

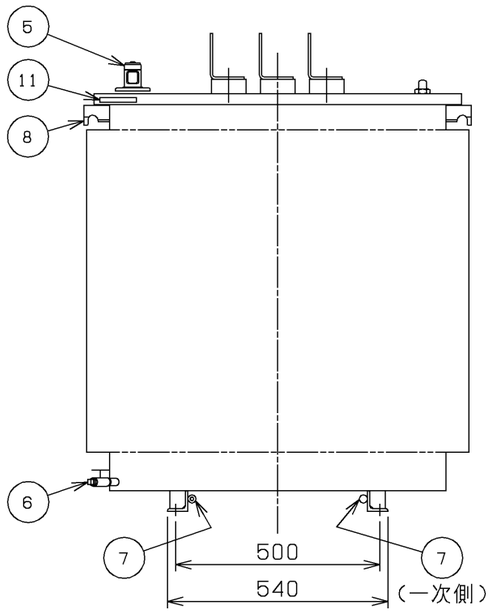

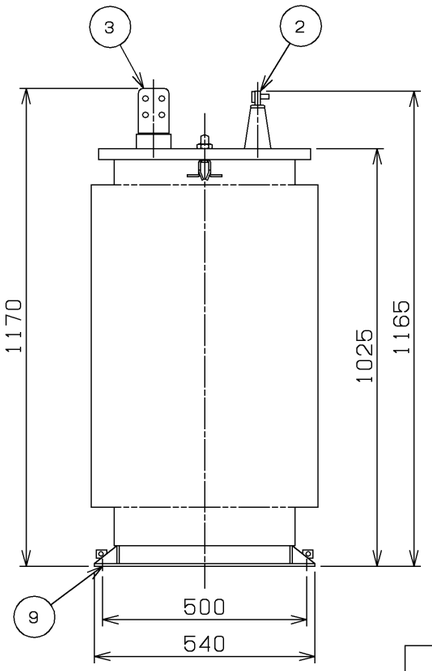

計算量	総質量　950 kg	屋外用　空気密閉形	
	油　量　180 L	設計用標準震度　2.0	
結　線		外装色マンセル記号	
人-◁		N5.5(全つや)	
		形　式　HCTR-S23TA	
適用規格　JIS C 4304-2013			

定格容量 RATING kVA	周波数 FREQUENCY Hz	相数 PHASES	一次 HV	二次 LV	冷却方式 TYPE OF COOLING
300	60	3	F6750/R6600/F6450/F6300/6150	210	ONAN
			端子電圧 TERMINAL VOLTAGES V		

記　号MARK			
年月日DATE			
承認APPROVED BY			
変更者REVISED BY			
記事CONTENTS			
保管REGISTERED			

変更 REVISIONS

尺度 SCALE ——

単位 UNITS mm

承認 APPROVED BY 藤田 13.7.18

検図 CHECKED BY 増田 13.7.18

設計 DESIGNED BY 大森 13.7.18

製図 DRAWN BY 松本 13.7.18

名称 TITLE

トップランナー変圧器2014
油入変圧器外形図

TOSHIBA 東芝産業機器システム株式会社 TOSHIBA INDUSTRIAL PRODUCTS AND SYSTEMS CORPORATION

図面番号DRAWING NO. MC672901

変更記号 REV.MARK

保管 REGISTERED　M

配布先 PRESENT TO

F0520068

IPA3MST1