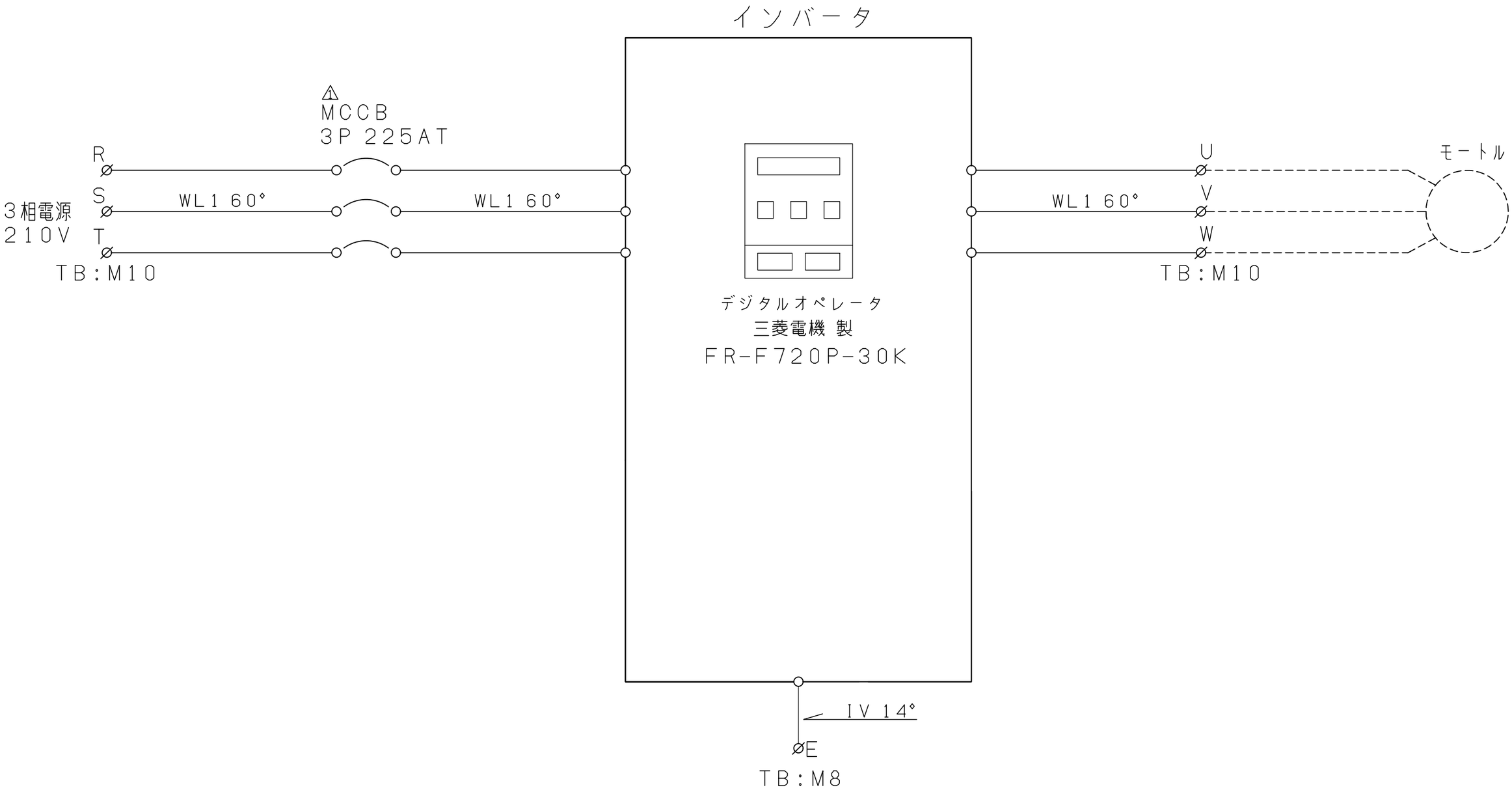

※ 放熱のために必ず制御盤の前面扉を開けて
運転してください。

記号	変更記事	日付			製図	単位	日付	件名	品名	製番
1	MCCB 225ATへ変更	21.06.17			大塚		21.06.17	殿	30kW 200V 屋内用インバータ盤	機番
2	IMV取替変更	24.04.12					尺度 NTS	奥村電機株式会社 OKUMURA ELECTRIC CO.,LTD.	図名 接続図	SHT.NO 01
3										
4					24.04.12					