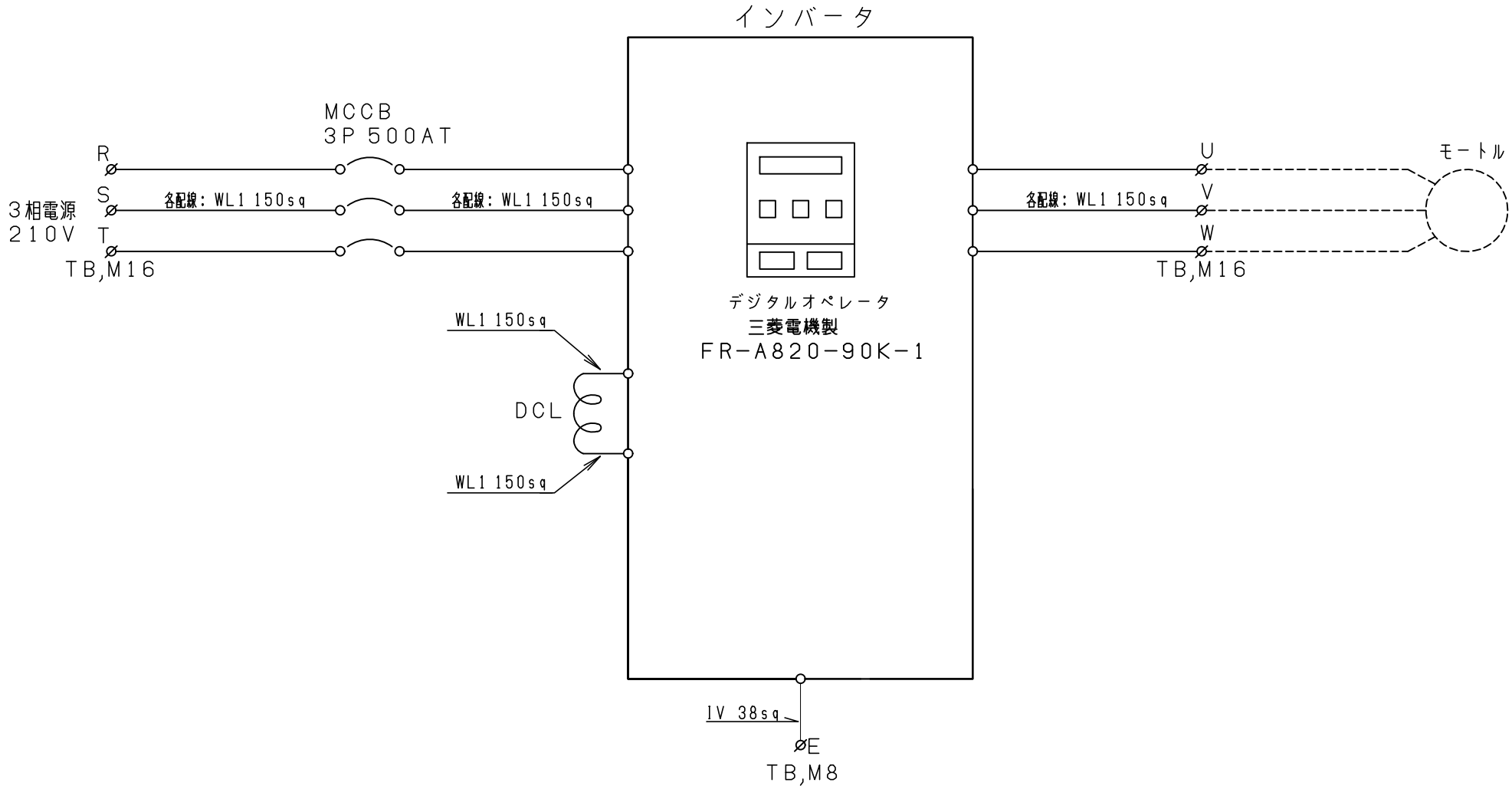

※１.放熱のために必ず制御盤の前面扉を開けて
運転してください。

※２.デジタルオペレータをリモート操作する時は、
備え付けの通信ケーブルを使用してください。

記号	変更記事	日付			製図	単位	日付	件名	品名	製番
1					大塚		19.07.09	殿	90kW 200V インバータ盤	機番
2							尺度 NTS	奥村電機株式会社 OKUMURA ELECTRIC CO.,LTD.	図名 接続図	SHT.NO 01
3										
4					19.07.09					