三相複巻乾式変圧器

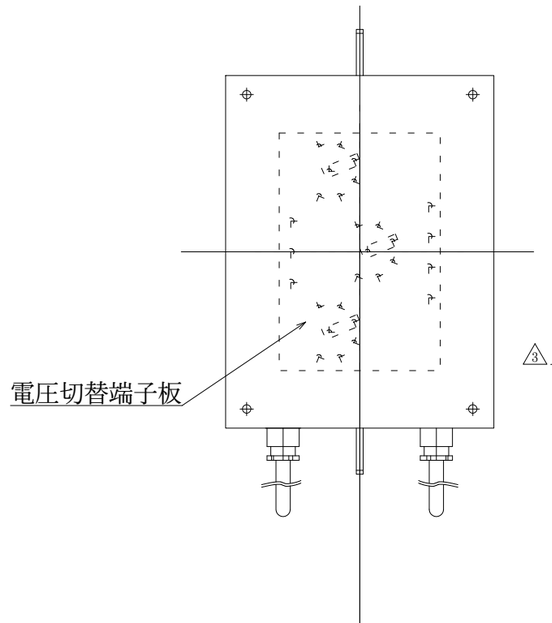

電圧切替端子板詳細

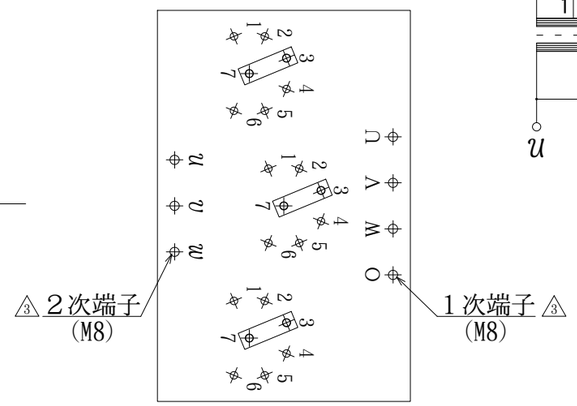

結線図

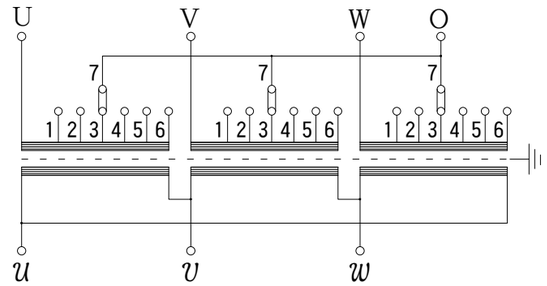

接　続	電圧(V)
7 - 6	F480
7 - 5	F460
7 - 4	F440
7 - 3	R420
7 - 2	F400 △4
7 - 1	380

相　数	3	相
定　格	連　続	
容　量	10	kVA
周波数	50/60	Hz
△4 1次電圧	F480-F460-F440-R420-F400-380	V
2次電圧	210	V
2次電流	27.5	A
結　線	人 — ◁	
耐熱クラス	H	
適用規格	JEC-2200, JEM1310	
質　量	105	kg
箱体構造	防滴型	
箱体塗装色	内外面共 N-5.5 ﾂﾔ有	
ｹｰﾌﾞﾙ引込口	ｸﾞﾗﾝﾄﾞ(電線貫通金物 JIS F8801)	
	1次側	25f △4
	2次側	25f △4

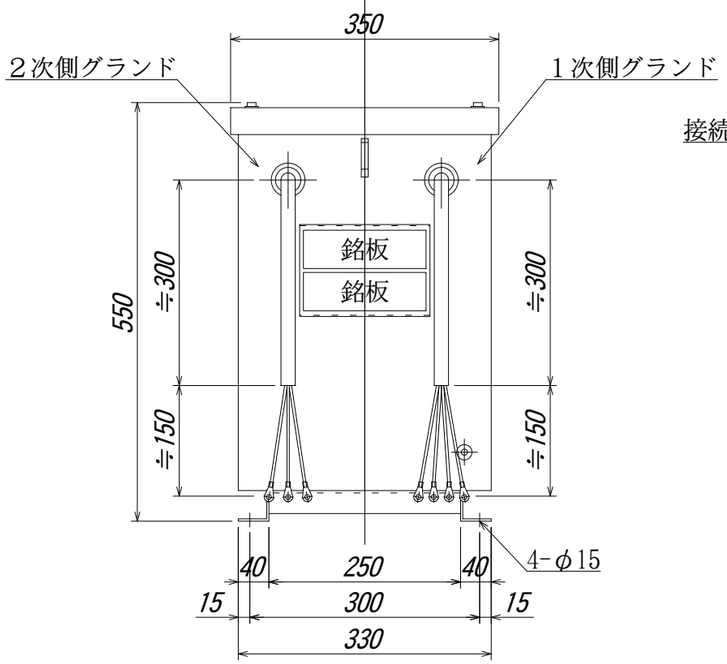

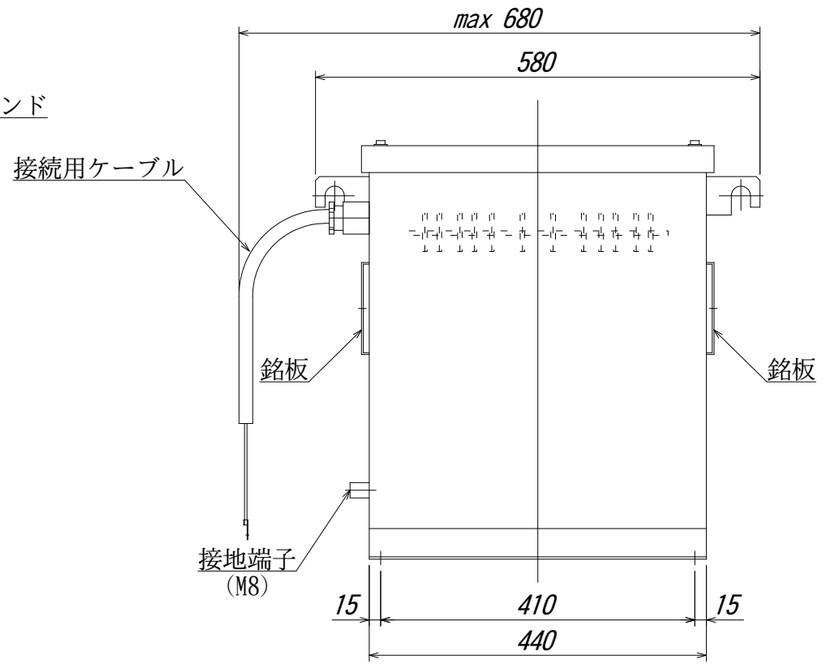

備　考

＊ 出荷時タップ　４２０Ｖ
＊ 混触防止板付（ケース内接地）
＊ １次接続用ケーブル
　２ＰＮＣＴ ５．５ｓｑ ｘ４Ｃ（約４５０㎜）装備
　圧着端子付属（Ｍ６用）
　２次接続用ケーブル
　２ＰＮＣＴ ５．５ｓｑ ｘ３Ｃ（約４５０㎜）装備
　圧着端子付属（Ｍ６用）
＊ 電圧切替は無電圧にてケース上部
　カバーを取外して行なって下さい。

符号 MARK	年,月,日 DATE	記　事 CONTENTS	変　更 CHANGE
△4	'14.01.07	1次電圧400→F400へ,ｸﾞﾗﾝﾄﾞｻｲｽﾞ変更	冨田
△3	'11.10.13	1次・2次端子サイズ変更	内山
△2	'10.03.18	質量実測値へ変更	
△1	'10.02.16	ケース寸法、質量改正	

第三角法 3´RD ANGLE PROJECTION
単位 UNITS mm
尺度 SCALE ／

日付 DATE	承認 APP	検図 CHE	設計 DES	製図 DRW
'10.02.15	高橋	野田	内山	

HDS 株式会社 久野電機製作所
HISANO ELECTRIC WORKS LTD.

名称 TITLE
屋外用防滴型ケース入乾式変圧器
ＨＴＳ－Ｙ１０－４２

図面番号 DR´G NO.
Z4-HT07046-4