三相複巻乾式変圧器

相　数	3	相
定　格	連　続	
容　量	100	kVA
周波数	50/60	Hz
△2 1次電圧	F480-F460-F440-R420-F400-380	V
2次電圧	210	V
2次電流	275	A
結　線	⅄ー◁	
耐熱クラス	H	
適用規格	JEC-2200, JEM1310	
質　量	565	kg
箱体構造	防滴型	
箱体塗装色	内外面共 N-5.5	
備　考		

＊ 出荷時タップ　４２０Ｖ
＊ 混触防止板（ケース内接地）
＊ 電圧切替は無電圧にてケース上部カバーを取外して行なって下さい。

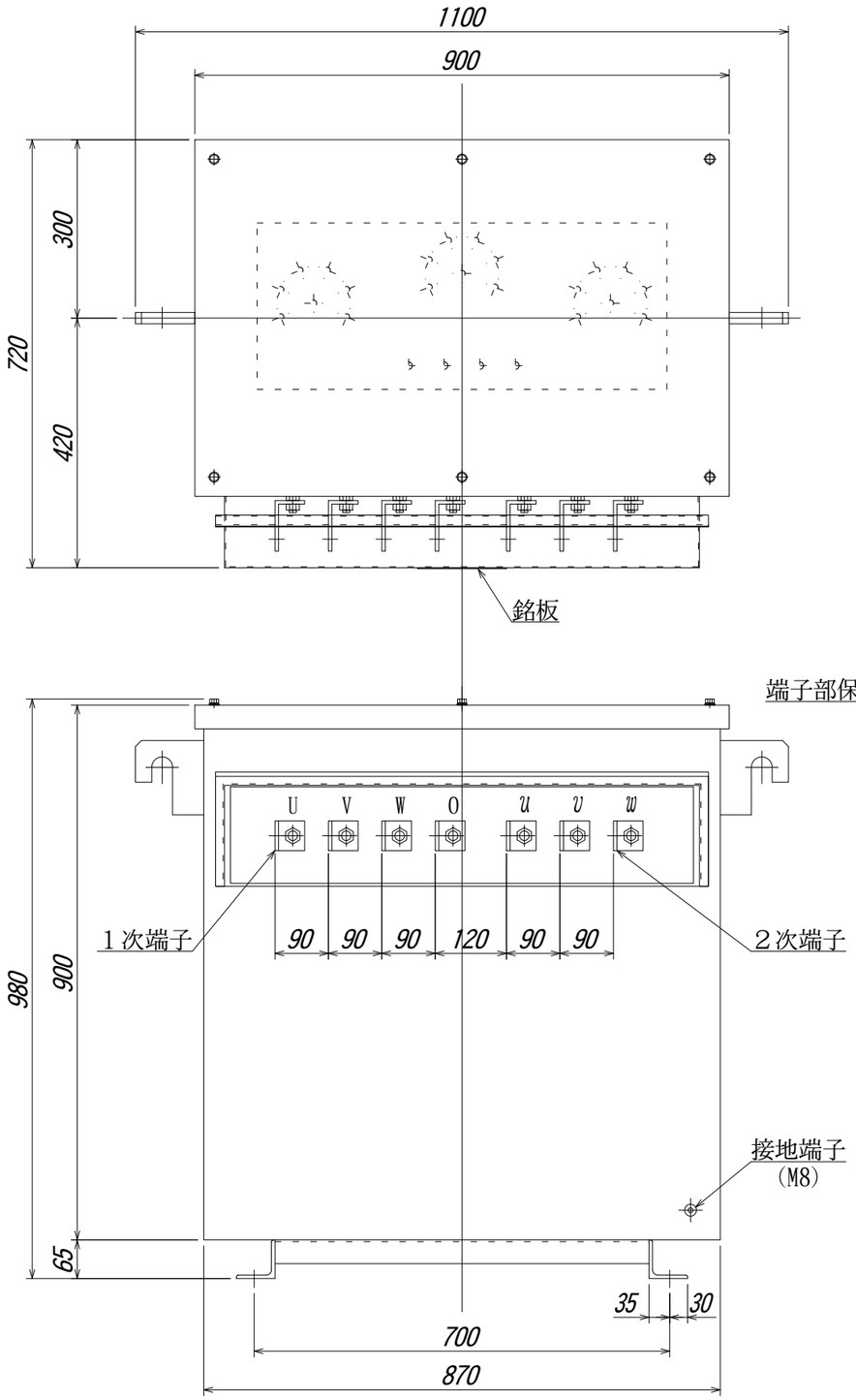

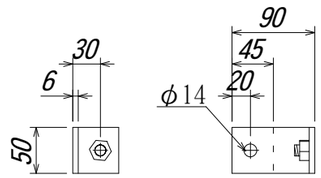

1次，２次端子

電圧切替端子板詳細

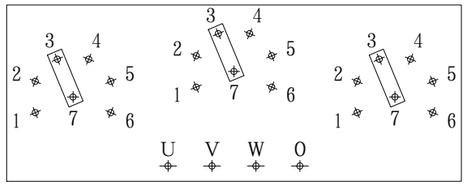

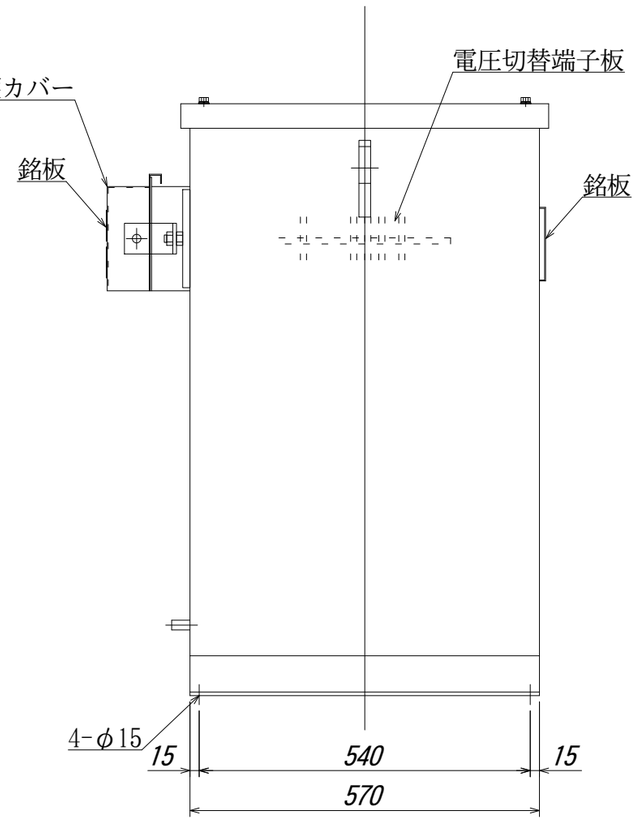

結線図

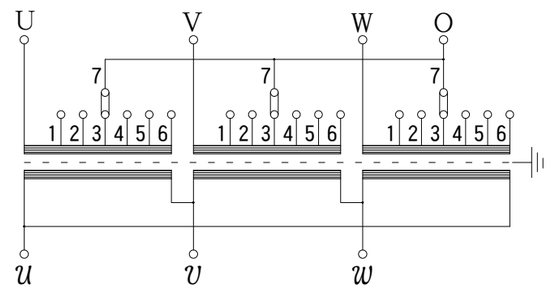

接続	電圧(V)
7 - 6	F480
7 - 5	F460
7 - 4	F440
7 - 3	R420
7 - 2	F400 △2
7 - 1	380

符号 MARK	年,月,日 DATE	記事 CONTENTS（変更 CHANGE）
△2	'13.02.05	1次定格電圧仕様変更(400V→F400V)　内山
△1	'09.02.19	質量実測値に変更

第三角法 3´RD ANGLE PROJECTION
単位 UNITS mm
尺度 SCALE ／

日付 DATE	承認 APP	検図 CHE	設計 DES	製図 DRW
'08.12.27	高橋	高橋	内山	

HDS 株式会社 久野電機製作所
HISANO ELECTRIC WORKS LTD.

名称 TITLE
屋外用防滴型ケース入乾式変圧器
ＨＴＳ－Ｙ１００－４２

図面番号 DR´G NO.
Z4-HT06443-2