安川電機製　クレーンモータ　電動機

形式	出力	極数	電圧	回転数	周波数	枠番号
ERT-W	3 kW	6P	200/200/220 400/400/440 V	945/1125/1145 rpm	50/60 Hz	KE1824

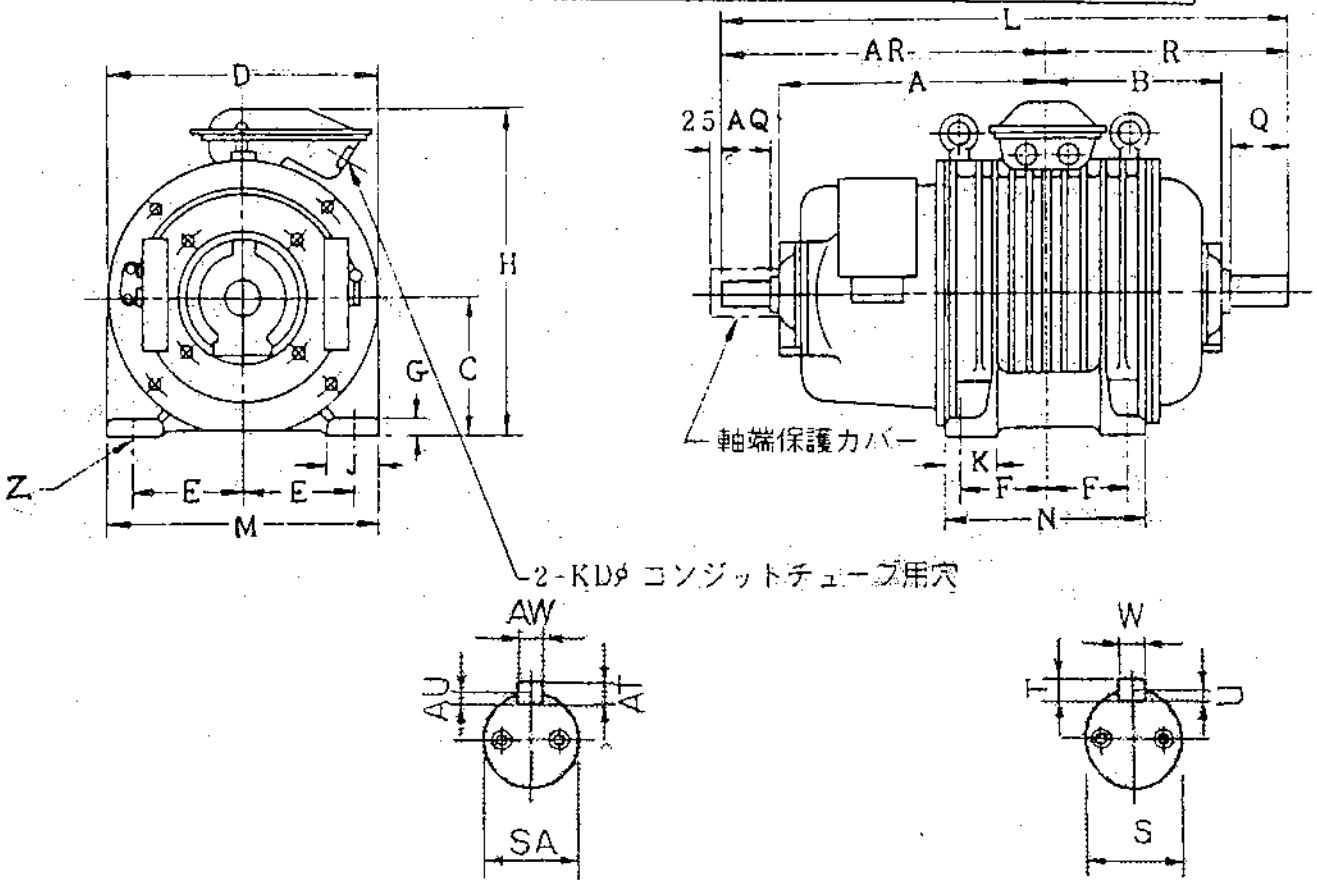

C	D	E	F	G	H	J	K
180	360	140	120	25	425	70	70
L	M	N	XB	Z	KD	KL	R
735	360	280		15	35		320

Q	QK	S	T	U	W
70	55	32	8	4.5	10
AQ	AK	SA	AT	AU	AW
70	55	32	8	4.5	10

軸受番号	
負荷側	反負荷側
6308	6308

概算重量
130 Kg

1967年

二次 61/61/67 V, 30/30/27 A

名称	三相誘導電動機外形図										
設計		製図		検図	H.O	承認		尺度	NTS	日付	殿
製番				図番				奥村電機株式会社			