DWG.NO.H−320943

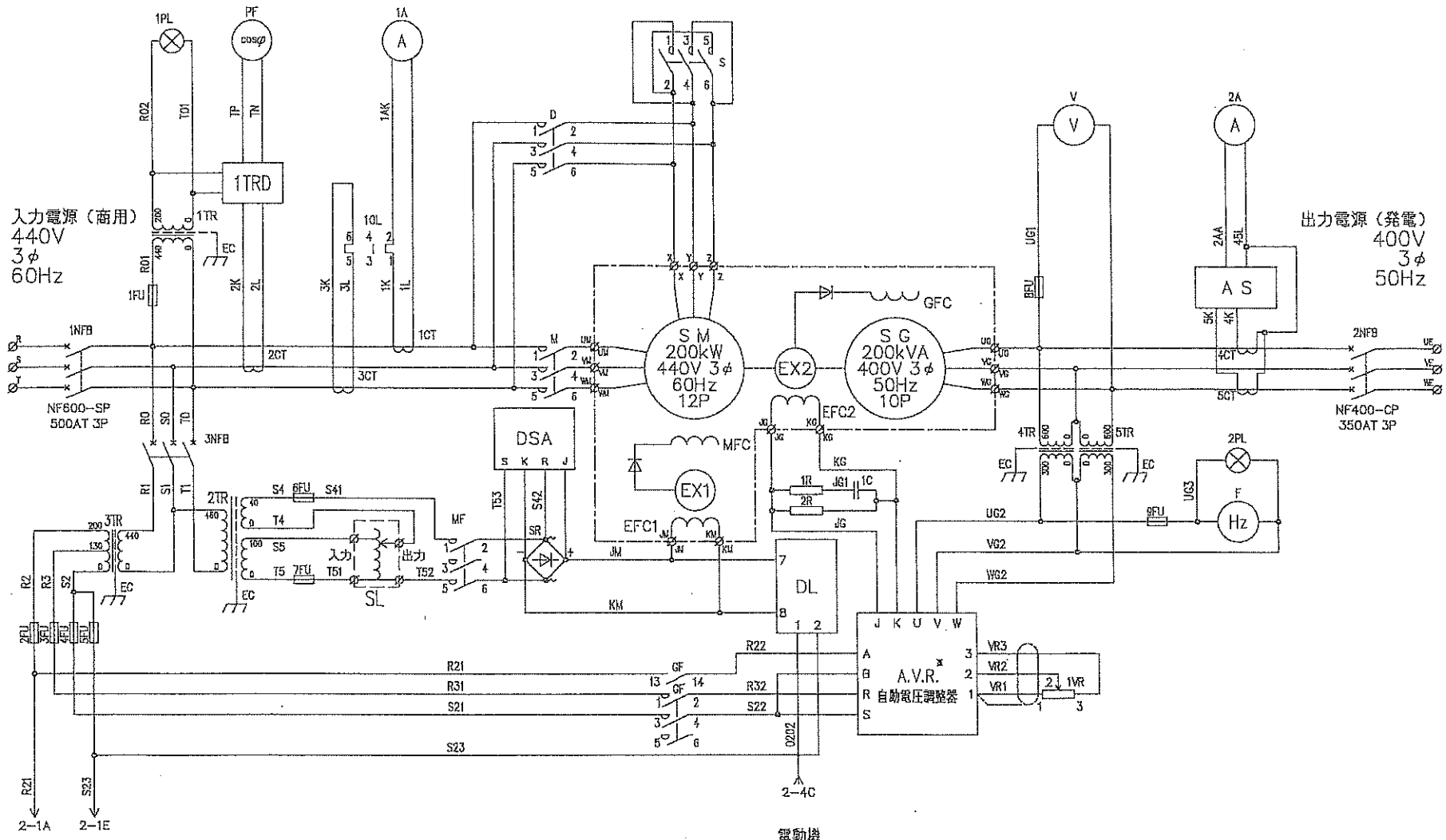

	1OL
a	98 97
b	96 95 2−2B
	TH−N20

電動機
界磁電圧検出

		DL
4	a	3
	b	5 2−8C
	COIL	1 − 2
	SDV−FH7	

(YFCS−20035NM)

※ A.V.R.とS.D.S.は一体構造です。

REVISIONS	DESCRIPTION	DATE	BY	APPR.	SCALE

作成 DRAW.	H18-5-24	亀石
照査 CHECK	H18-5-25	谷口
承認 APPR.	H18-5-25	豊澤

TITLE 周波数変換装置　展開接続図

DWG.NO. H−320943

1/2

REV.