図番

第三角法

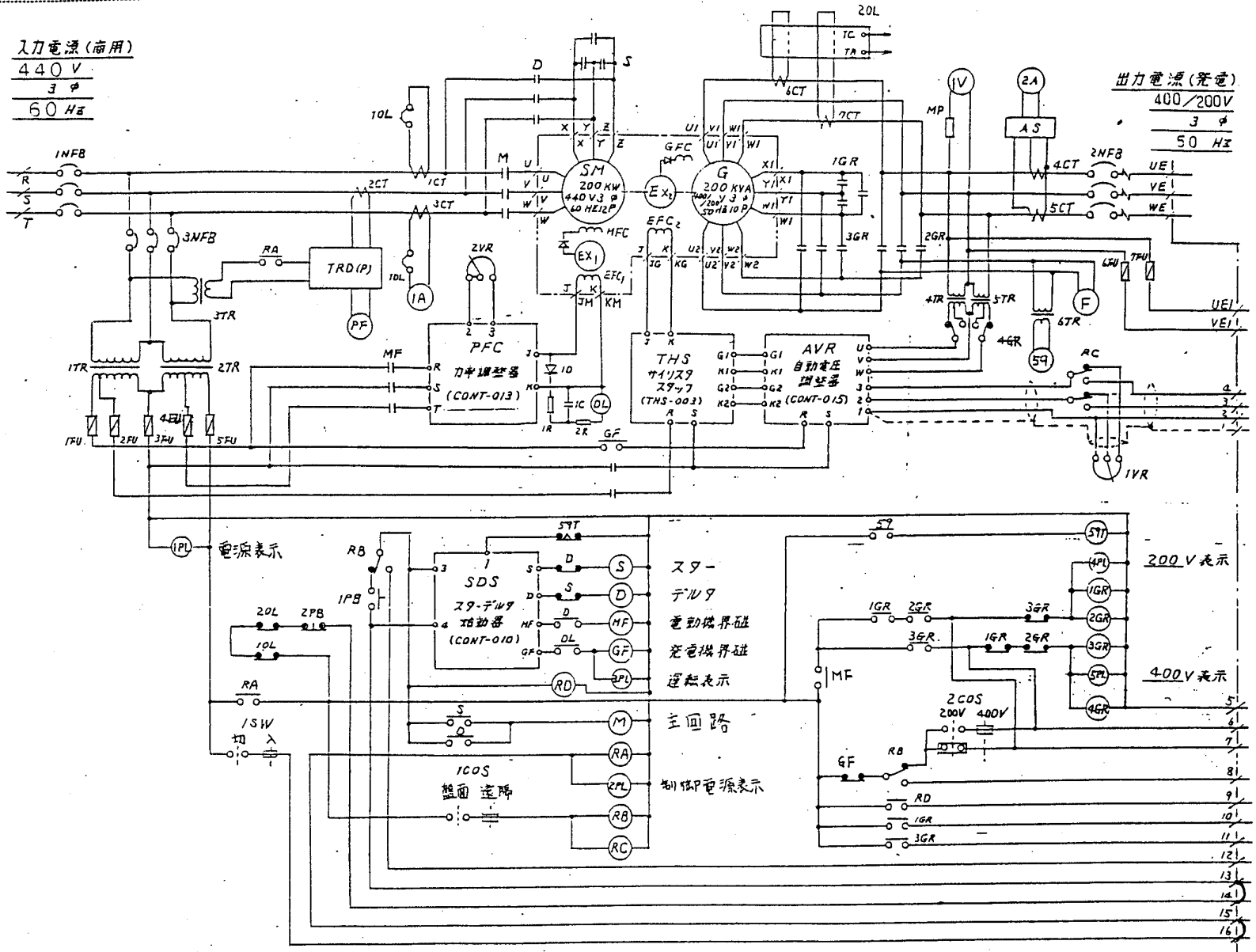

変更	八幡電機株式会社	承認	照査	作成 石口	周波数変換機展開接続図(YFCS-20035N)
		81.1.14			H-320355