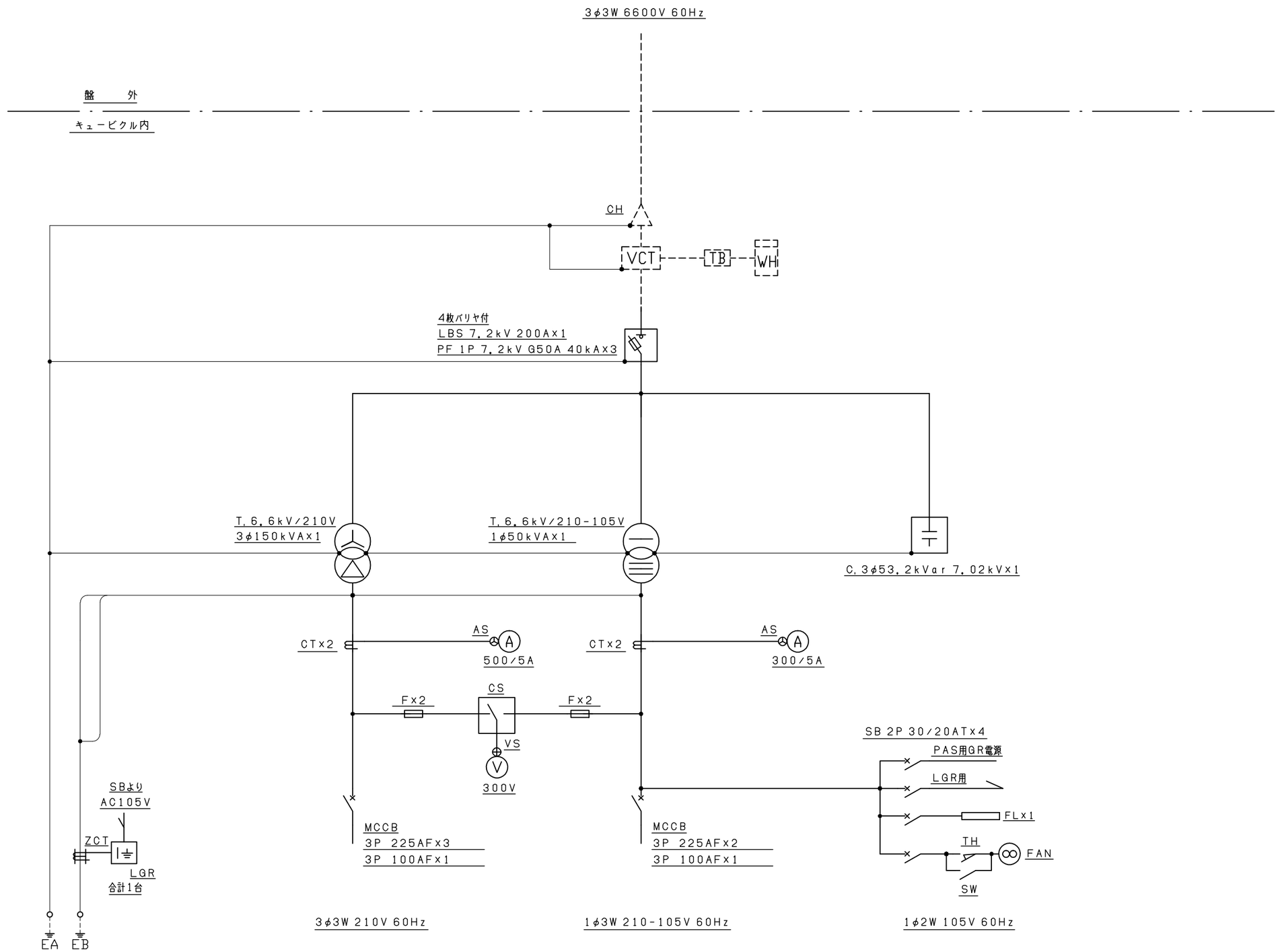

記号	変更記事	日付	承認	検図	製図	単位	日付	件名	品名	製番
1			北村	北村	大塚		10.12.14	ケースタイプ 22' PF-150-50 殿	キュービクル式高圧受電設備	
2										機番
3						尺度 NTS		奥村電機株式会社 OKUMURA ELECTRIC CO.,LTD.	図名 単線結線図	
4			10.12.14	10.12.14	10.12.14					SHT.NO 01