H種乾式変圧器

相　数	3/1	相
定　格	連　続	
容　量	200	kVA
周波数	50/60	Hz
1次電圧	3φ3W 420/210	V
2次電圧	1φ3W 210-105	V
2次電流	952	A
耐熱クラス	H	
適用規格	JEC-2200, JEM1310	
質　量	1140	kg
箱体構造	防滴型	
箱体塗装色	内外面共 N-5.5	
備　考		

＊ 出荷時タップ　４２０Ｖ
＊ １次側Ｖ相の電流は定格電流の倍電流となります。
＊ 混触防止板付（ケース内接地）
＊ 電圧切替は無電圧にてケース上部カバーを取外して行なって下さい。

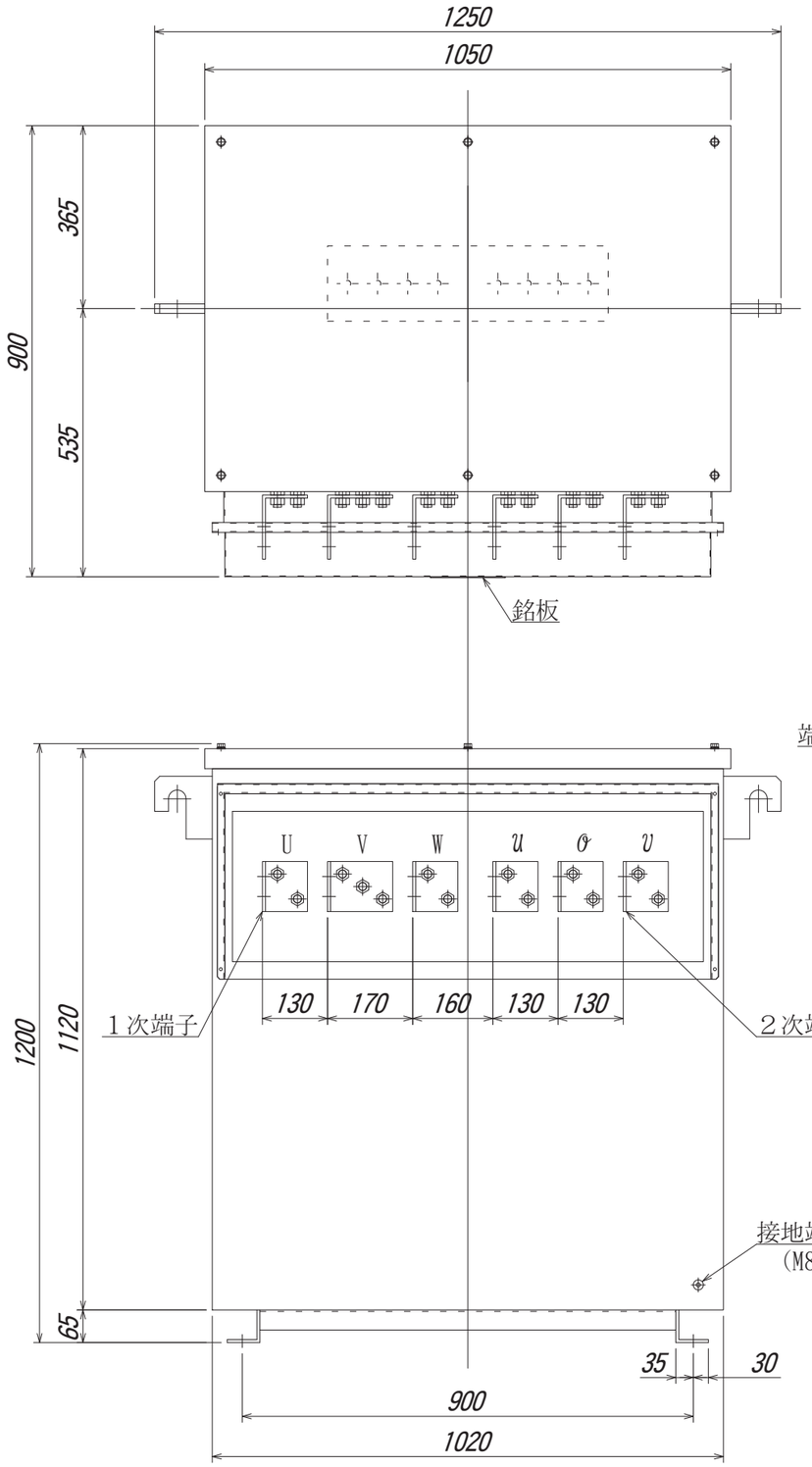

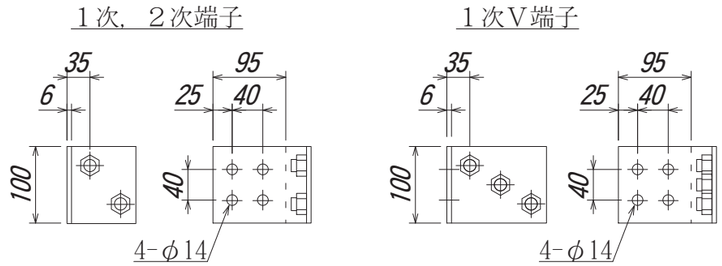

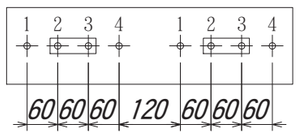

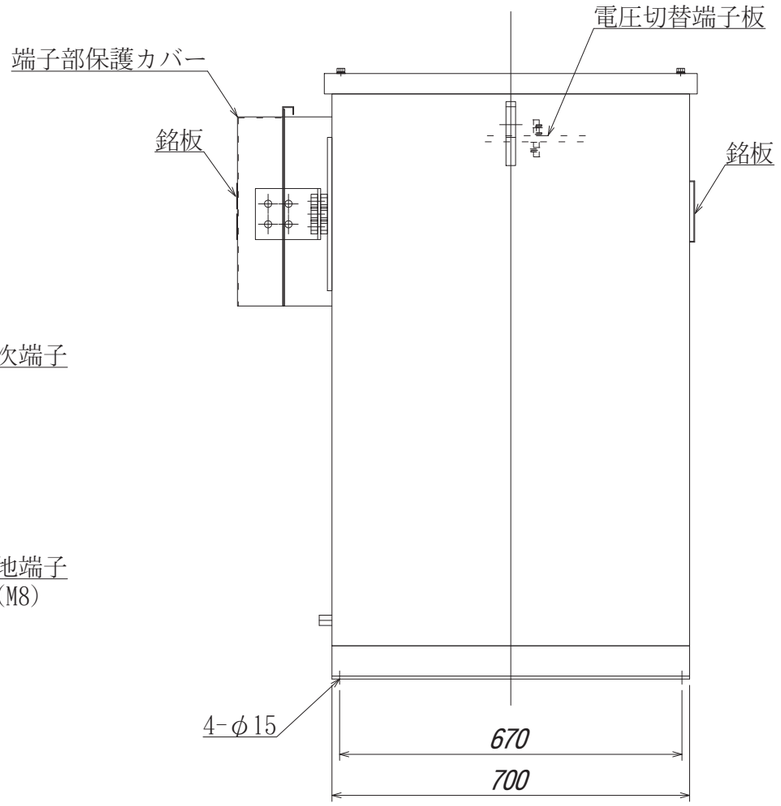

結線図

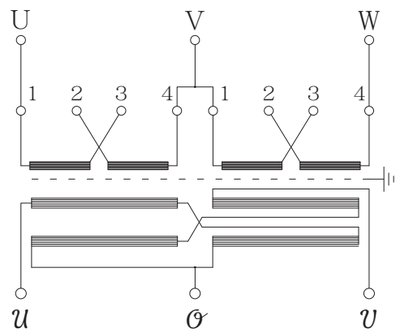

TAP CONN.	VOLT
2 - 3	420 V
1 - 2 , 3 - 4	210 V

符号 MARK	年, 月, 日 DATE	記　事 CONTENTS
2	'08.09.24	質量実測値へ変更
1	'08.08.06	端子間寸法, つり手, 銘板貼付位置変更

変　更　CHANGE

第三角法 3´RD ANGLE PROJECTION
単位 UNITS mm
尺度 SCALE ／

日付 DATE '08.08.06
承認 APP 高橋
検図 CHE 野田
設計 DES 内山
製図 DRW

HDS 株式会社 久野電機製作所
HISANO ELECTRIC WORKS LTD.

名称 TITLE
屋外防滴型ケース入乾式変圧器
HTS－V200－OC

図面番号 DR´G NO.
Z4-HT06228-2