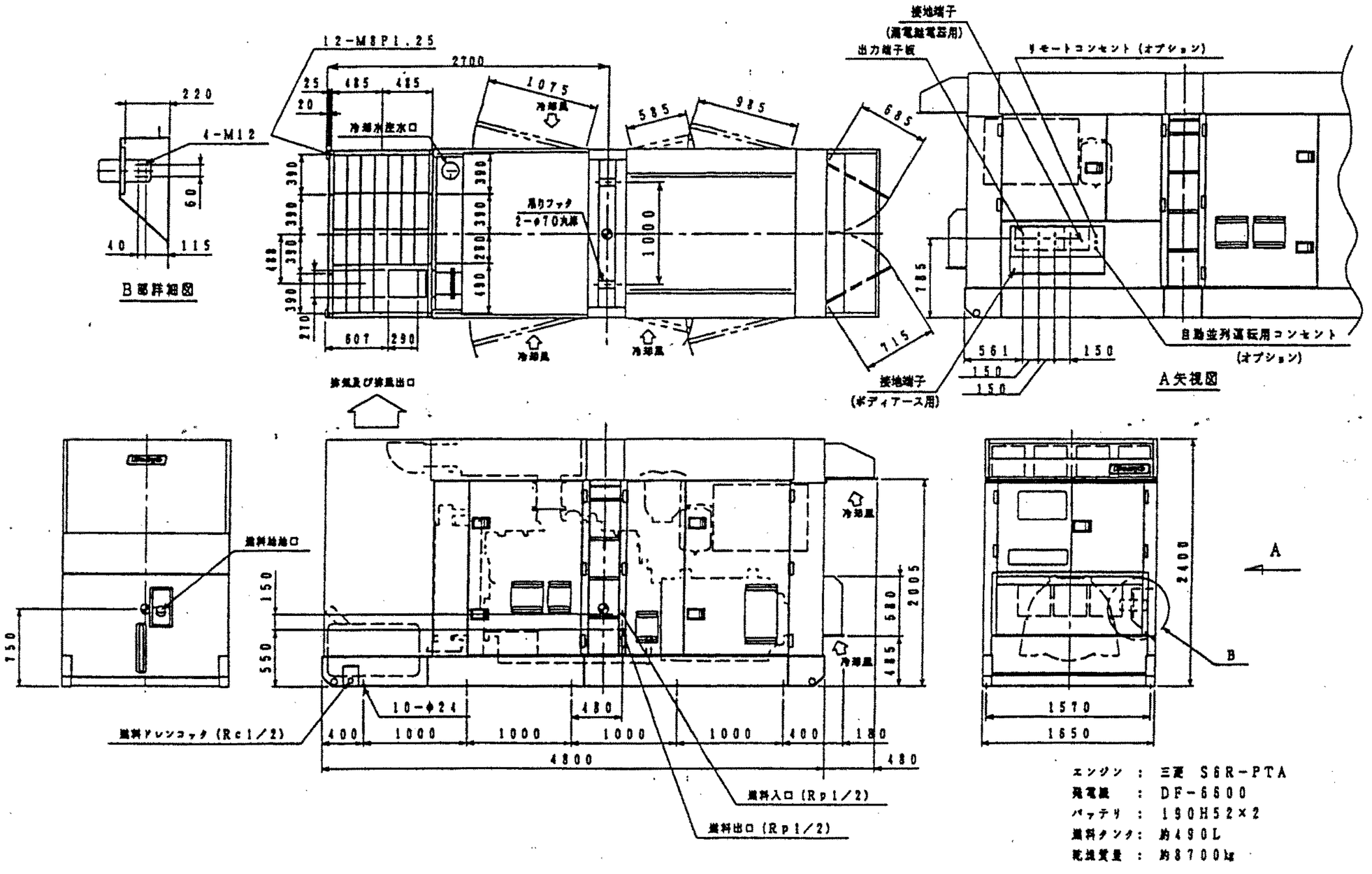

エンジン : 三菱 S6R-PTA
発電機 : DF-6600
バッテリ : 190H52×2
燃料タンク: 約490L
乾燥質量 : 約8700kg

外形図：DCA-600SPM